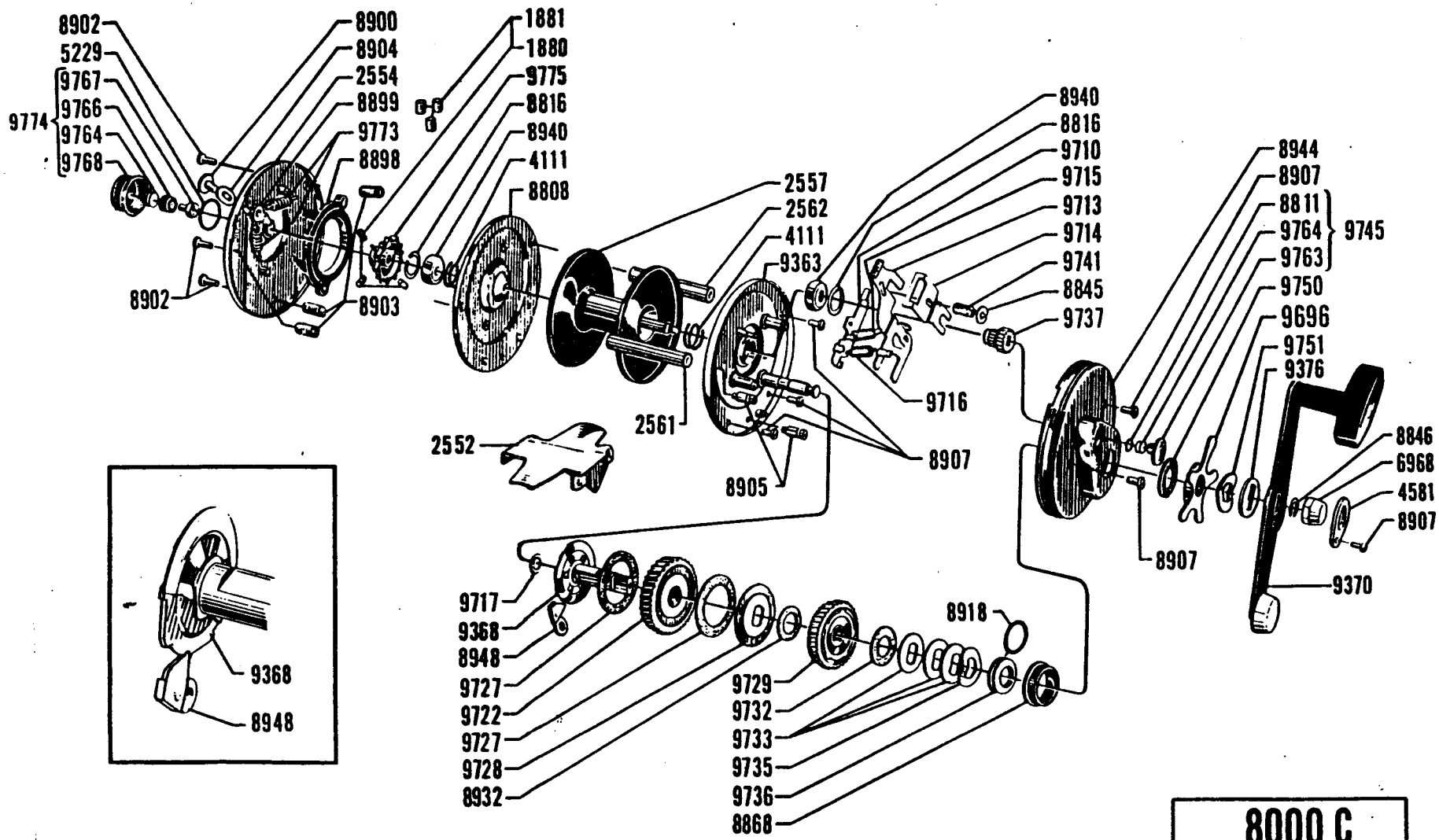

8000 C
79 09 00